搖動手輪

鋅合金・迴轉把手

TOHATSU

RoHS

本體			把手
材質	處理	顏色	材質
鋅合金	塗裝	黑	PA

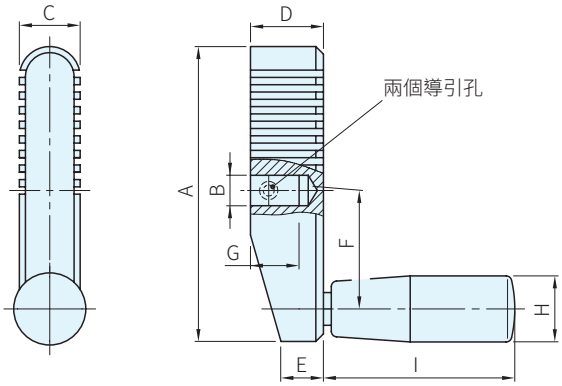

品號	A	B H7	C	D	E	F	G	H MIN.	I	庫存
SGR112.1–0010	70	8	17	19	11.5	26.5	12	18	42.5	・
SGR112.1–0020	80		18	21	12.5	31		21	52.5	・
SGR112.1–0030	90	10	19	23	13.5	35.5	15			・
SGR112.1–0040	100		20	25	14	40	17	23	67.5	・

訂貨：品號　交期：1 天

SGR112.1–0010

SP. 特長

・符合人體工學的新穎設計
・採用插銷和軸心連結

PS. 備註

・迴轉把手GN598